ASAHI KOGYO CO.,LTD.

製品カタログ

手すり / ノンスリップ / コーナーガード / カーストッパー

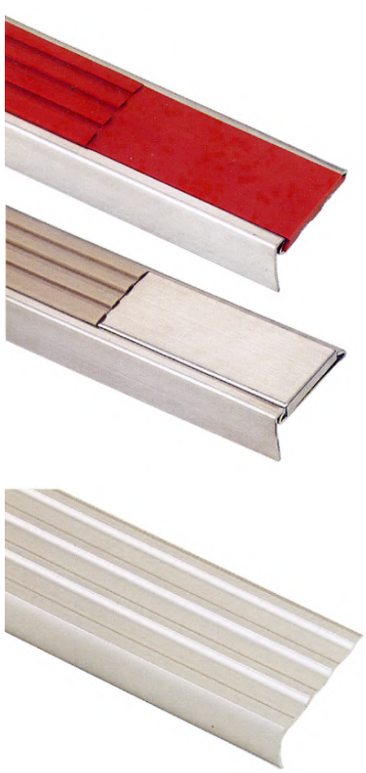

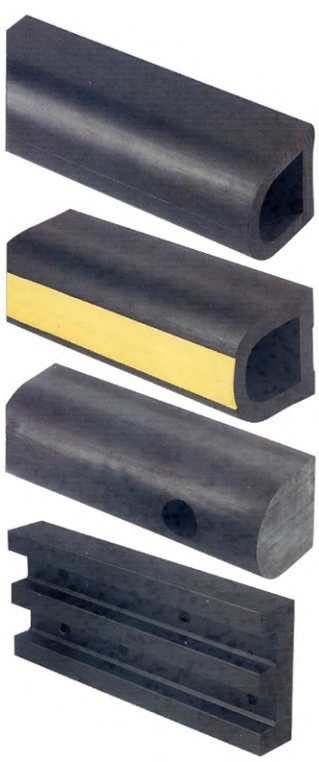

asahi-1994.com

www.asahi-1994.com
メール info@asahi-1994.com

補助する・防ぐ。

2 つの安心を 3 つのラインナップで。

手すり ［歩行補助］

日常での移動を補助
また非常時には安全な避難をサポート
階段や段差、廊下での体の支えに
“もしも” の転倒、転落、つまづきを防ぐ

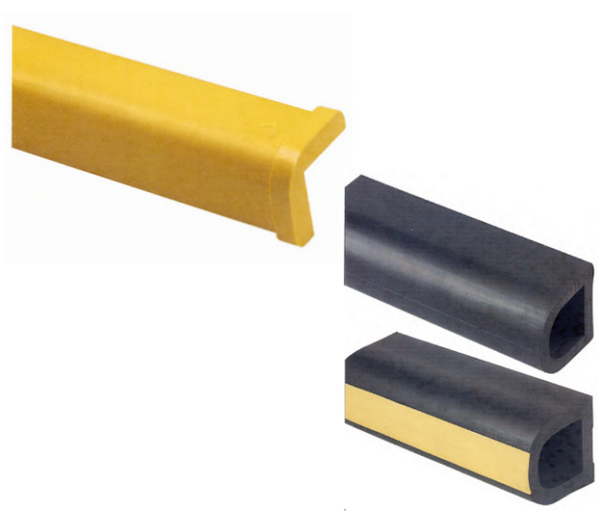

壁面・衝撃保護材

駐車場・物流倉庫・建物内の
柱や壁を衝撃から守る

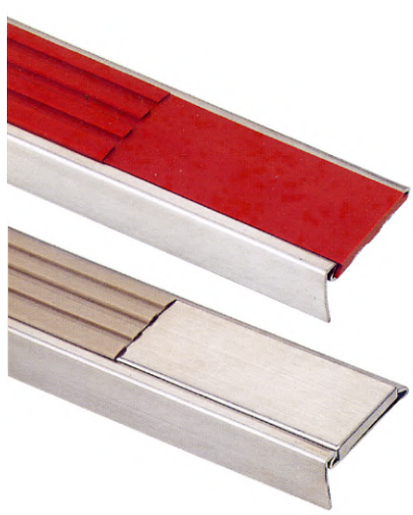

ノンスリップ

階段滑り止め
歩行時の転倒、つまづきを防止
段差の注意喚起・段鼻の角を保護
長尺シート、P タイル、カーペットへも対応

製品のご案内

株式会社アサヒ工業　本社・大阪営業所・東京営業所
www.asahi-1994.com
メール info@asahi-1994.com

手すり [歩行補助]

印刷のため、実際の色とは多少異なる場合があります。

単色

A-01 アイボリー　A-02 グレー　A-04 ベージュ　A-06 ブラウン　A-07 チョコレート　A-09 イエロー

A-10 ブラック　A-11 エンヂ　A-13 モスグリーン　A-16 ブルー　**A-20 ホワイト**

木目

A-18 ソフトウッド　A-19 ダークウッド

ノンスリップ

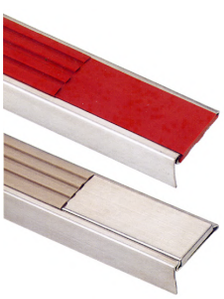

A-01 アイボリー　A-02 グレー　A-03 ダークグレー　A-04 ベージュ　A-06 ブラウン

A-07 チョコレート　A-09 イエロー　A-10 ブラック　A-11 エンヂ　A-13 モスグリーン　A-16 ブルー

コーナーガード

A-01 アイボリー　A-02 グレー　A-05 ソフトブラウン　A-09 イエロー　A-10 ブラック

在庫がなくなり次第廃盤予定

クッションコーナーガード

ACG- グレー　ACG- ベージュ　ACG- イエロー　ACG- ブラック

ノンスリップ

株式会社アサヒ工業　本社・大阪営業所・東京営業所
www.asahi-1994.com
メール info@asahi-1994.com

ストライプ

無垢 (タイヤなし)

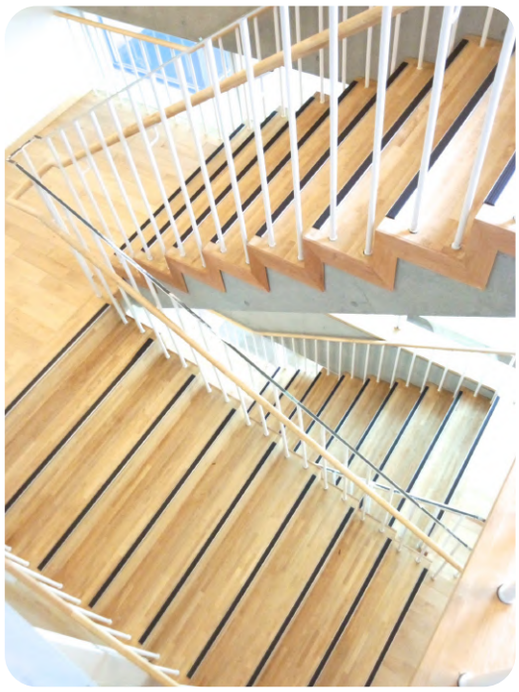

エンボスタイプ

フラットタイプ

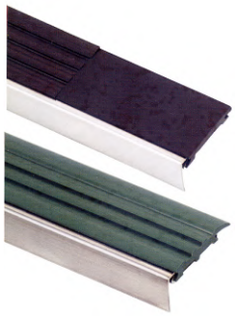

カーペット用

ジュウタン用

外部階段 モルタル素地

外部階段 長尺シート

内部階段 カーペットタイプ

ノンスリップ

株式会社アサヒ工業　本社・大阪営業所・東京営業所
www.asahi-1994.com
メール info@asahi-1994.com

品番の見方 ○○-○○△ VF SF
材質　幅　ゴムの形状　対応オプション

VF 樹脂フラットエンド対応可能　SF ステンレスフラットエンド対応可能

AS ステンレス（SUS 304 ヘアライン仕上）	ASC アルミ（ステンカラー）	C カーペット用	F フラット形状
	AA アルミ（シルバー）	E エンボス形状	J ジュータン用

ゴム入り

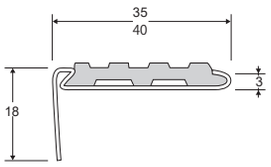

AS-35 VF SF
AS-40 VF SF

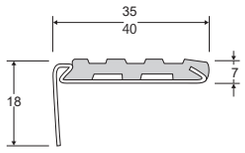

AS-35C VF
● AS-40C VF

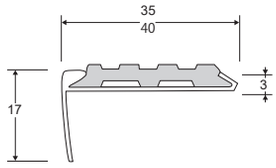

ASC-35 VF
AA-35 VF
● AA-40 VF

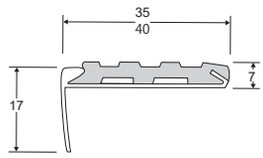

ASC-35C VF
AA-35C VF
● AA-40C VF

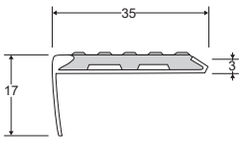

● ASC-35E VF
● AA-35E VF

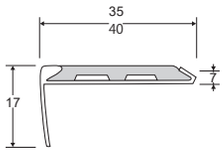

● ASC-35F
● AA-35F
● AA-40F

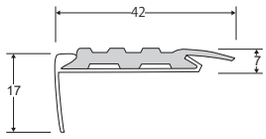

● ASC-35J
● AA-35J

● ＝納期をお問合せください。

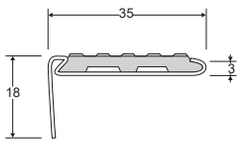

● AS-35E VF SF

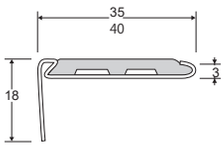

● AS-35F SF
● AS-40F SF

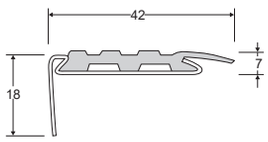

● AS-35J

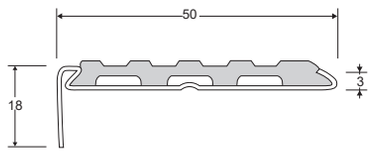

● AS-50

無垢

● ＝納期をお問合せください。

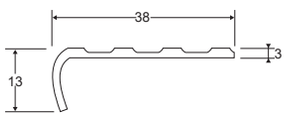

AA-138

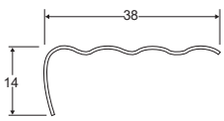

AS-138

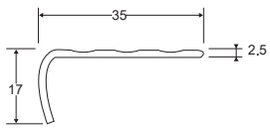

AS-350

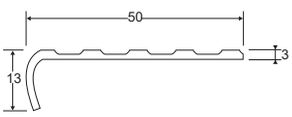

● AA-150

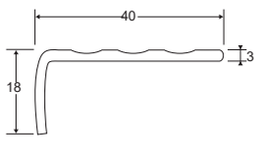

● AS-400

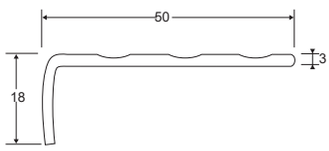

● AS-500

カラーバリエーション

A-01	A-02	A-03	A-04	A-06	A-07	A-09	A-10	A-11	A-13	A-16
アイボリー	グレー	ダークグレー	ベージュ	ブラウン	チョコレート	イエロー	ブラック	エンヂ	モスグリーン	ブルー

株式会社アサヒ工業　本社・大阪営業所・東京営業所
www.asahi-1994.com
メール info@asahi- 1994.com

笠木詳細

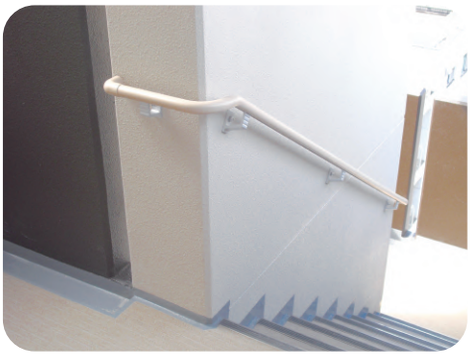

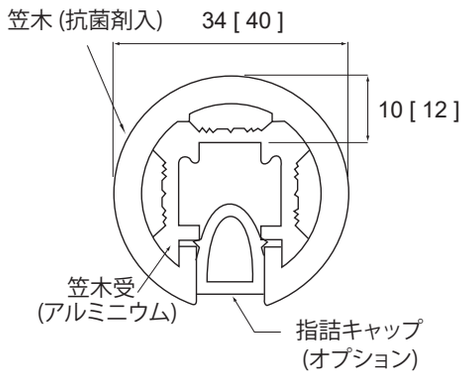

笠木　/　半硬質樹脂 20m巻 [15m巻]
芯材　/　アルミニウム 定尺3m

指詰防止キャップ　/　色 クリア

ジョイントカバー　/　34φのみ
笠木20mを超える場合に使用します。

COLOR VARIATION カラーバリエーション

色の確認は別紙カラーバリエーションをご利用ください。

単色

A-01 アイボリー
A-02 グレー
A-04 ベージュ
A-06 ブラウン
A-07 チョコレート
A-09 イエロー
A-10 ブラック
A-11 エンヂ
A-13 モスグリーン
A-16 ブルー
A-20 ホワイト

木目

A-18 ソフトウッド
A-19 ダークウッド

ブラケットカバー

C-55 , C-70 対応

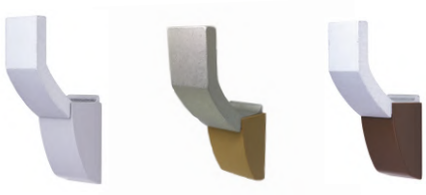

ライトグレー　ライトブラウン　ダークブラウン

T-55対応

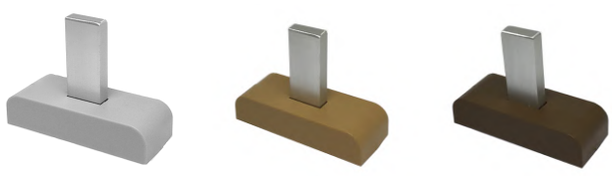

ライトグレー　ライトブラウン　ダークブラウン

株式会社アサヒ工業　本社・大阪営業所・東京営業所
www.asahi-1994.com
メール info@asahi-1994.com

AO-34 [40]

AO-34WP [40WP]　木目調

AO-34 =34Φ　AO-40 =40Φ

[　]は40Φの寸法です。

WPは木目製品です。

Standard type

AO-34 ブラケット A-55

A-04 ベージュ

AO-34WP ブラケット C-55

A-18 ソフトウッド

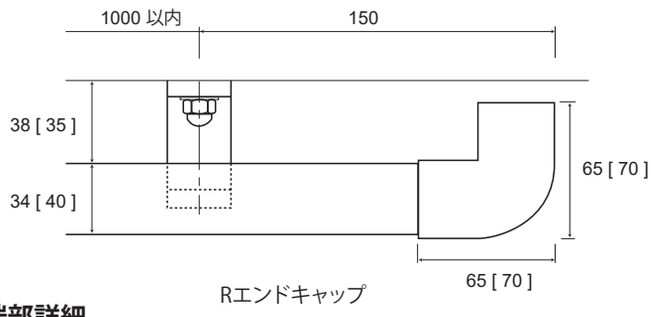

Rエンドキャップ

※ブラケットA-55

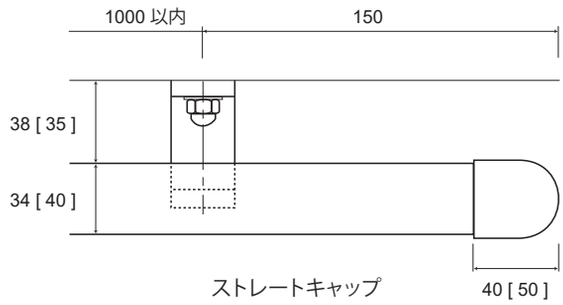

ストレートキャップ

※ブラケットA-55

端部詳細

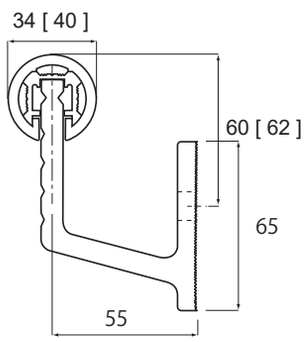

ブラケット A-55

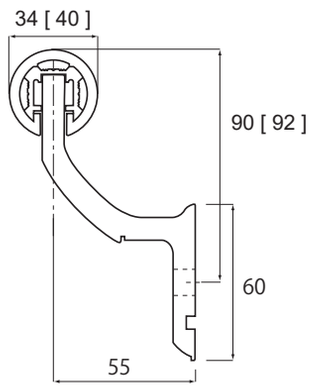

ブラケット N-55

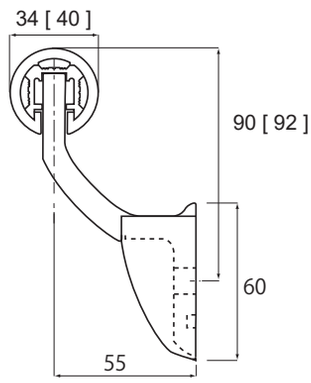

ブラケット C-55
(カバー付タイプ)

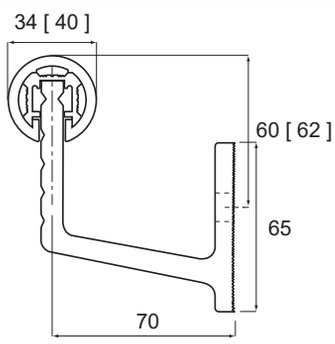

ブラケット A-70

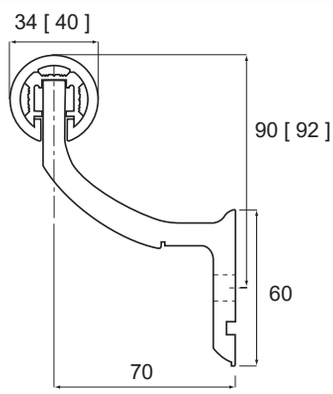

ブラケット N-70

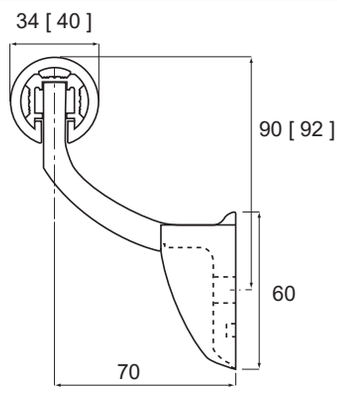

ブラケット C-70
(カバー付タイプ)

断面図

縦手すり用ブラケット

ブラケット T-55

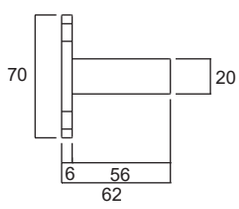

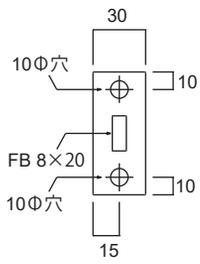

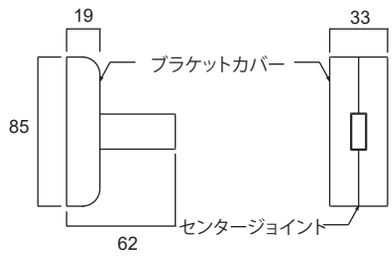

株式会社アサヒ工業　本社・大阪営業所・東京営業所
www.asahi-1994.com
メール info@asahi-1994.com

下地一覧

RC 下地 モルタル塗り

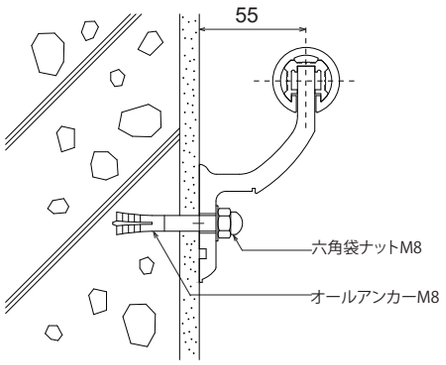

LGS 下地 ＋ PB 2 枚貼

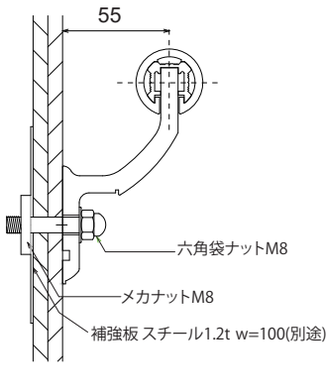

鋼板面取合

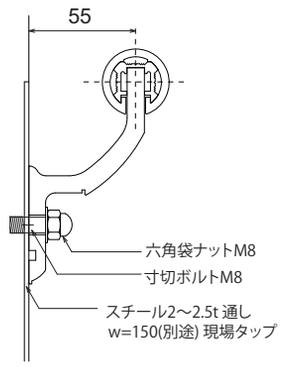

石貼下地

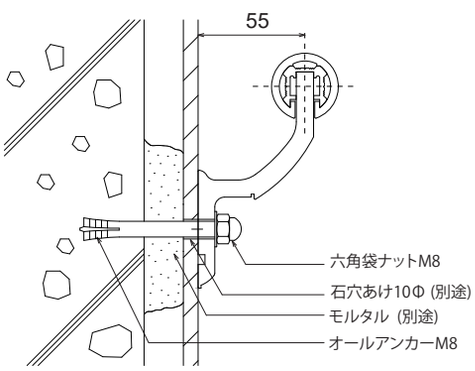

GL 工法 + PB 2 枚貼

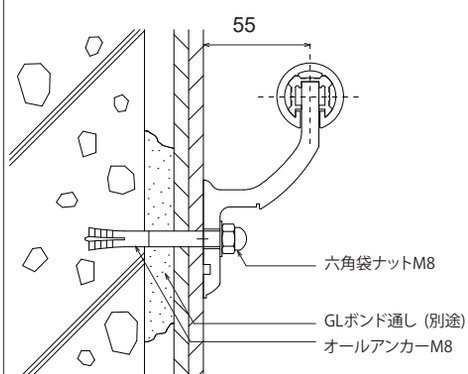

ALC 下地壁取合

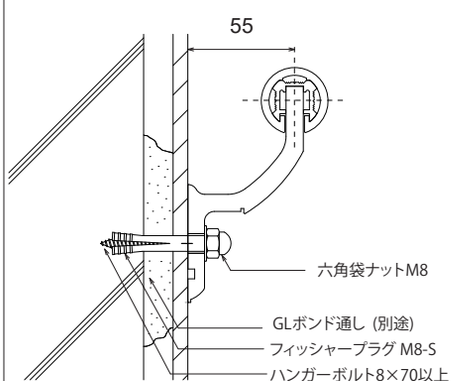

フラットバー 支柱 製作時の注意点

FB天端+10mmが手すりの天端になります。

手すり端部から100に1本目の柱、中のピッチは850を推奨します。

下記の図を参考に製作、設置をお願いします。

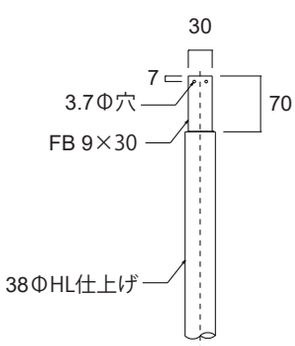

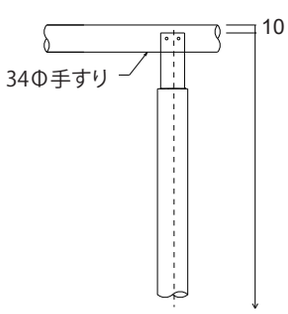

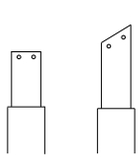

水平面　傾斜面

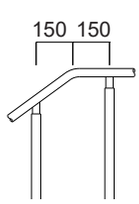

折れ点 (正面図)

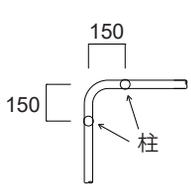

コーナー (平面図)

歩行補助手すり 高さ

廊下、階段共通　※750 ～ 850

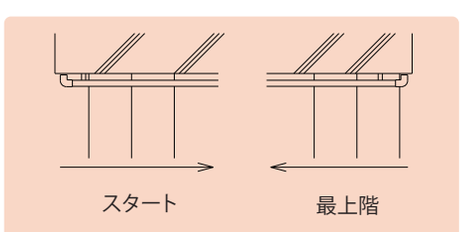

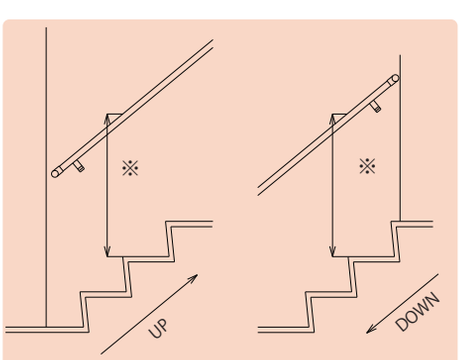

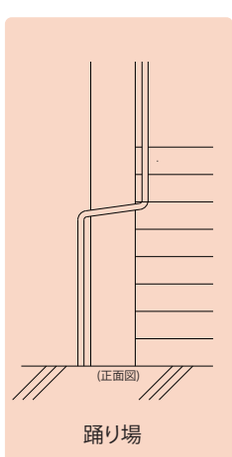

株式会社アサヒ工業　本社・大阪営業所・東京営業所
www.asahi-1994.com
メール info@asahi-1994.com

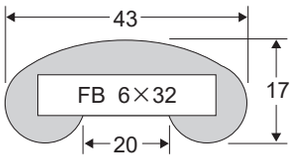

AR-632

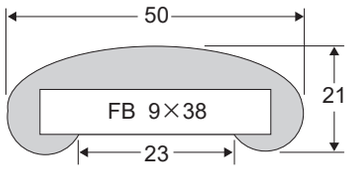

AR-938

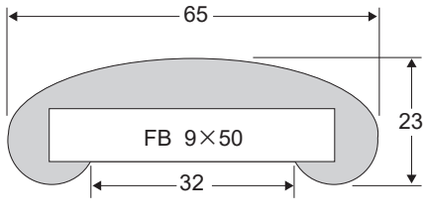

AR-950

COLOR VARIATION カラーバリエーション

●定尺 20m

●全て受注生産　　色の確認は別紙カラーバリエーションをご利用ください。

A-01
アイボリー

A-02
グレー

A-04
ベージュ

A-07
チョコレート

A-10
ブラック

A-11
エンジ

A-16
ブルー

フラットバー取付注意点

1 壁付(持ち出し)の場合

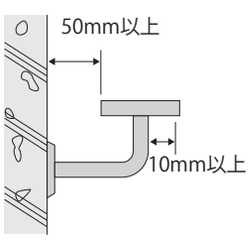

フラットバーと壁のすきまは
50mm以上あけてください。

2 端部

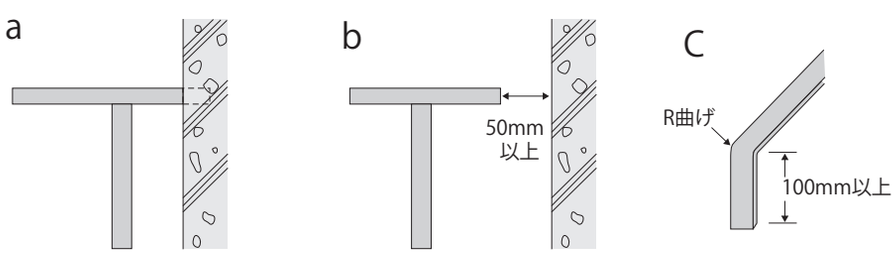

端部はaの方法、もしくはbの場合は50mm以上あけてください。
Cの垂れ下がりは、100mm以上取ってください。

3

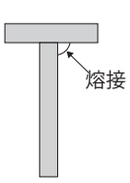

熔接時ノロが出た場合はサンダー掛け
にて、予め処理してください。

4

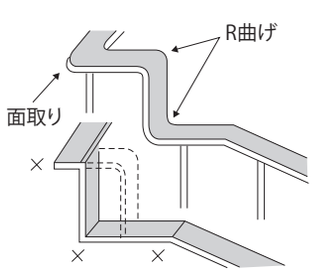

段違い加工の時は各コーナーは
各部で必ずRを取ってください。

5

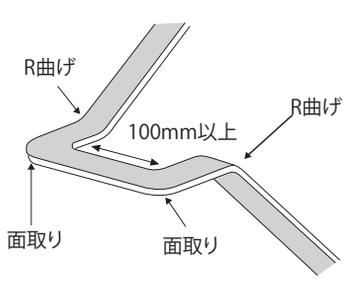

フラットバーの内内は100mm以上取ってください。
水平曲がりコーナーは必ず面取りしてください。

株式会社アサヒ工業　本社・大阪営業所・東京営業所
www.asahi-1994.com
メール info@asahi- 1994.com

コーナーガード

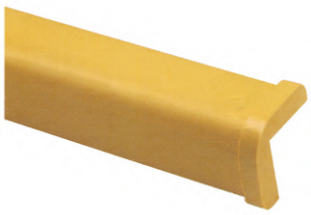

AC-65 , AC-90

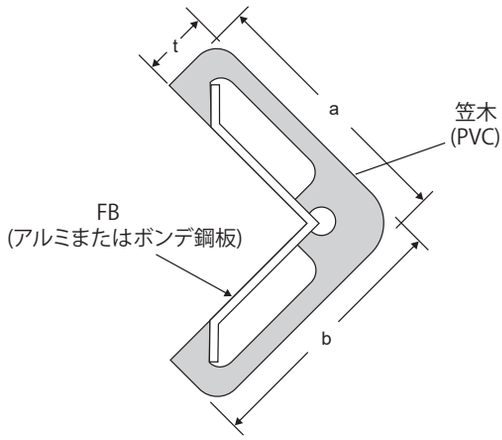

FB 穴位置
※ FBの全長、穴位置は数mmの寸法公差があります。

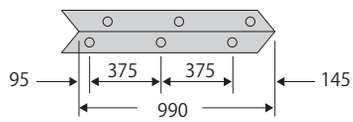

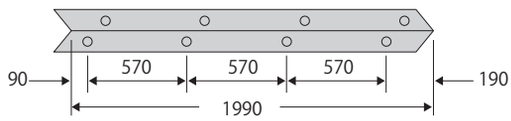

品　番	a	b	t	定　　尺	オプション
AC-65	65	65	16	1000 , 2000	キャップ
AC-90	90	90	16	1000 , 2000	キャップ

色の確認は別紙カラーバリエーションをご利用ください。

A-01 アイボリー　A-02 グレー　A-05 ソフトブラウン　A-09 イエロー　A-10 ブラック

※在庫なくなり次第廃盤予定

クッションコーナーガード

ACG-50

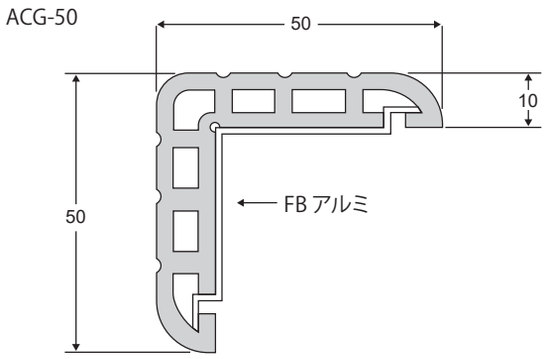

品　番	寸　法	カ　ラ　ー
ACG-35	1000 , 2000	グレー , ベージュ 、イエロー 、ブラック
ACG-50	1000 , 2000	グレー , ベージュ 、イエロー 、ブラック
ACG-65	1000 , 2000	グレー , ベージュ 、イエロー 、ブラック

※キャップあり

色の確認は別紙カラーバリエーションをご利用ください。

ACGグレー　ACGベージュ　ACGイエロー　ACGブラック

株式会社アサヒ工業　本社・大阪営業所・東京営業所
www.asahi-1994.com
メール info@asahi-1994.com

カーストッパー

品番	a	b	定尺
AD-50	50	50	2000
AD-70	70	70	2000
AD-100	100	100	2000
AD-100L 黄ライン	100	100	2000
AK-100	100	100	2000
AD-150	150	130	2000
AD-150L 黄ライン	150	130	2000

(D型中空)

(D型中空黄ライン入り)

(無垢)

(E型)

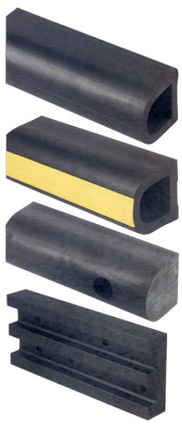

ADタイプ
(D型中空)

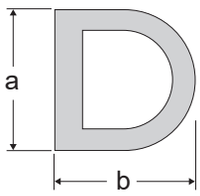

穴位置

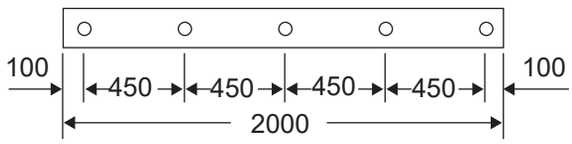

AKタイプ
(角型中空)

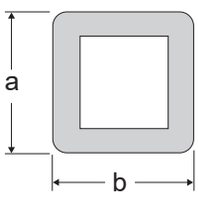

AD-100M
(D型無垢)

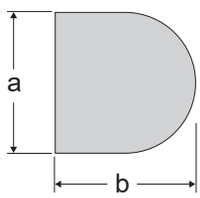

品番	a	b	定尺
AD-100M	100	100	1000

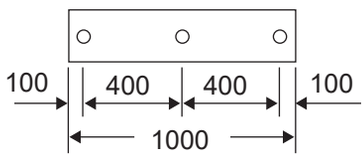

品番	a	b	定尺
AE-4012	120	40	1000

AE-4012
(E型)

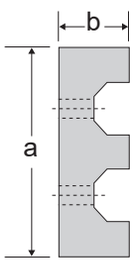

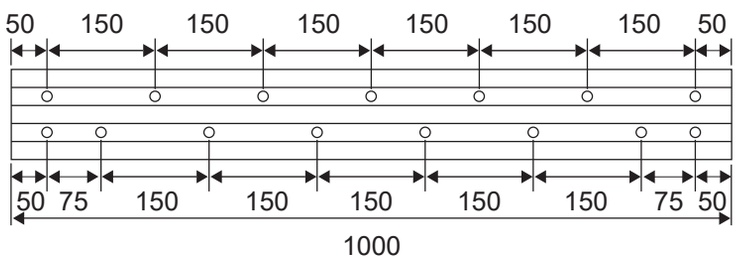

株式会社 アサヒ工業

本社
〒661-0961 兵庫県尼崎市戸ノ内町 6-12-13

大阪営業所
〒661-0961 兵庫県尼崎市戸ノ内町 4-3-1 3 棟 106 号
TEL: 06-6494-3846 ／ FAX: 06-6494-3989

東京営業所
〒125-0062 東京都葛飾区青戸 7-2-7M サンライズ青砥 S 号
TEL: 03-6662-9622 ／ FAX: 03-6662-9625

www.asahi-1994.com
メール: info@asahi- 1994.com

カタログ掲載商品・仕様及び製品色は予告なく変更することがございます。